LINK™扶梯

令建筑
栩栩如生

OTIS

体验
精彩时刻

如何令建筑与众不同？首先，营造一个充满活力的氛围，并为参与其中的人们提供帮助和指引，让他们感受愉悦的使用体验。

这正是奥的斯可以帮您实现的。行业领先的Link扶梯想您所想：可靠、安全、时尚；为您独特的环境提供定制化解决方案。奥的斯Link扶梯不仅带您进入全新的环境，更让您融入其中，领略独特风景。

奥的斯Link规格

最大提升高度	13m
倾角	30°, 35°
梯级宽度	600mm, 800mm, 1000mm
梯级链	滚轮内置
栏杆高度	930mm, 1000mm, 1100mm
应用环境	室内，半室外，全室外

创造独特的舒适体验

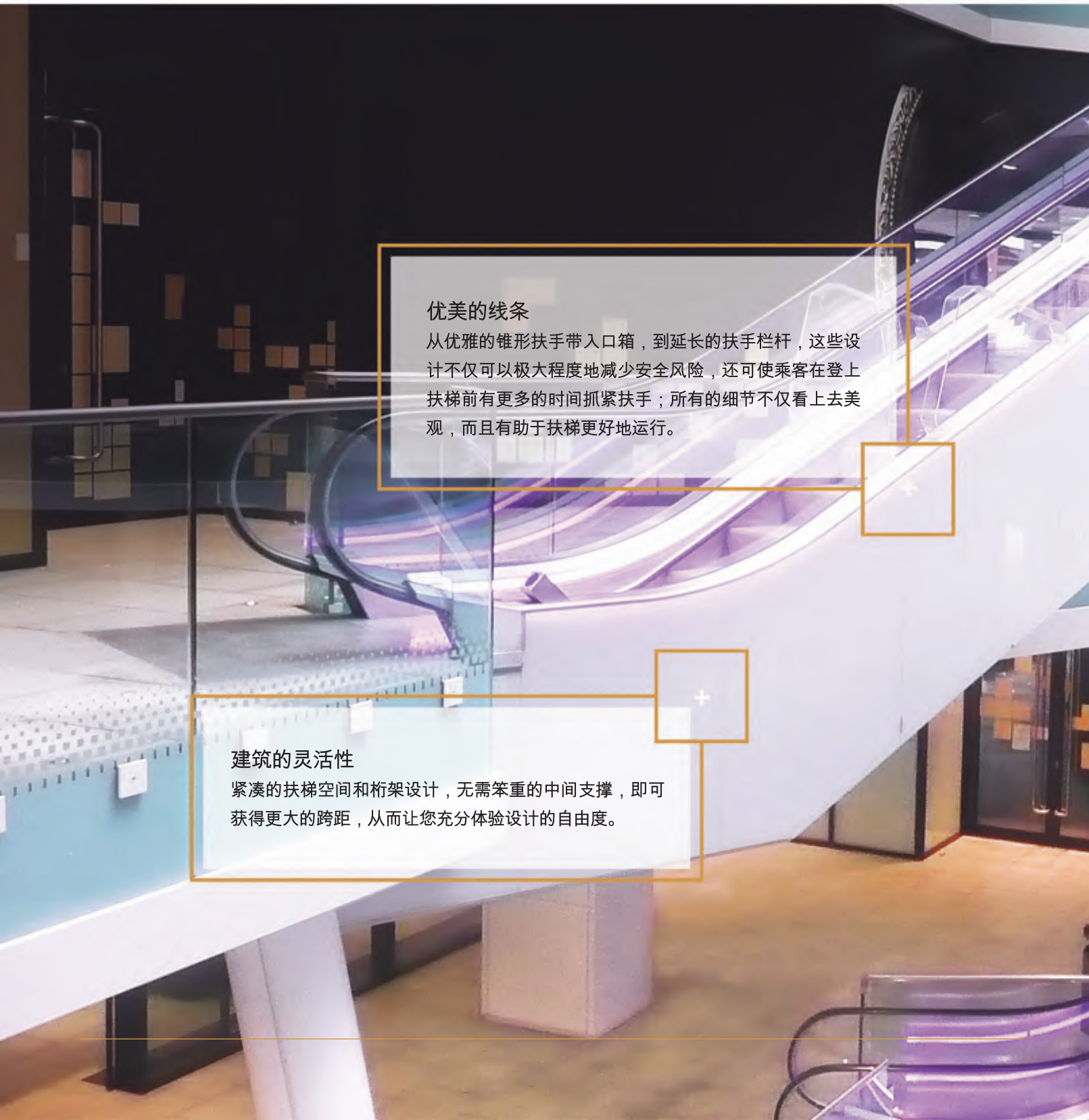

优美的线条

从优雅的锥形扶手带入口箱，到延长的扶手栏杆，这些设计不仅可以极大程度地减少安全风险，还可使乘客在登上扶梯前有更多的时间抓紧扶手；所有的细节不仅看上去美观，而且有助于扶梯更好地运行。

建筑的灵活性

紧凑的扶梯空间和桁架设计，无需笨重的中间支撑，即可获得更大的跨距，从而让您充分体验设计的自由度。

扶梯是您建筑物入口的重要装置，可以让建筑结构和设计更为出色。无论是优雅时尚的奢侈品商店，还是简洁干练而不失忙碌的机场，Link扶梯都可以为不同风格的建筑营造美好的搭乘体验。

集成照明

节能型的LED照明与您的建筑空间完美匹配。选择我们的栏杆照明选项，您仅需轻触按钮，便可轻松改变灯光颜色。

始终如一

卓越的体验会给客户留下长久的记忆，让人们长期保持良好的印象是我们的共同目标。奥的斯致力于提供更加卓越和可持续的体验。我们已经将创新思维运用于每个方面：从设计、制造到安装，贯穿整个产品生命周期。

节能

60%

相比于奥的斯不含能源再生驱动装置的扶梯，使用奥的斯ReGen™ Drive能源再生技术的Link扶梯，最高可以节省60%的能耗[*1]。

高效润滑

98%

相比于奥的斯手动润滑系统，奥的斯高效润滑系统可以节省98%的油脂消耗[*2]。

可持续性设计

90%

可再生材料占扶梯制造材料总重量比例可达90%[*3]。所有暴露的应用表面都使用耐用、无毒的粉末涂层技术。

*1. 基于以下条件的内部计算：带休眠模式，每日运行12.5小时，其中3.5小时空载，3.75小时25%负载，4.5小时50%负载，0.75小时满载。
*2. 数据源于奥的斯在特定建筑测试的结果。
*3. 以提升高度6米的Link扶梯产品为例计算。

持久可靠

长久运行

我们的梯级装配工艺使得拆除和更换梯级更加容易，从而减少维护时间。梯级链间的梯级轴设计可使梯级在拆除时不需专门对齐。在提供常规的维保服务时，凭借我们的Dr. Step™诊断工具，奥的斯技师可以快速评估扶梯的性能和质量。

严苛设计

在制造过程中，我们检测超过50条关键安全项目。相对于国标的500万次梯级测试标准，奥的斯的每个梯级都要经过2000万次的动载测试。

每天有数十亿人由奥的斯运送，我们关注每一位独立的个体，正因如此，Link扶梯在设计上追求易于维护，尽量缩短因维护造成的停梯时间。我们所有的产品都经过了苛刻的性能、安全和寿命的合格性测试，并在许多情况下都超越国标的要求。在全球的供应链，我们要求保持同样的质量标准。我们对质量的承诺确保Link扶梯并不仅仅使你的世界运转——并且使这种运转保持长久。

经久耐用

Link扶梯采用独特的矩形钢管桁架，可大大增强结构刚度，密封焊接可以保护桁架内部不被腐蚀。该桁架设计也可以在没有中间支撑的情况下提供更大的跨距。

以人为本

我们研究乘客的感受，了解他们如何步入Link扶梯，如何保证安全乘梯，怎样才会有不同的乘梯体验。然后我们以安全为目标，为人们设计出尽可能舒适的产品。

更智能设计

锥形扶手带入口盒可有效隐藏扶手带入口，极大程度降低乘客接触的风险。安全毛刷引导客户远离裙板区域。带低摩擦涂层的裙板可有效降低摩擦力，以防被夹。

更强大的监测

Link扶梯配有多功能安全装置，当检测到故障时，先进的电子安全系统可以确保快速激活制动器，停止扶梯。

更安全的保养

在奥的斯，不论是为乘客还是我们的员工，安全永远排在首位。从产品上加强的安全配置，到自检、危害审查等工地操作程序，我们为服务技师提供全方面的保护。

无所不在

我们的技师服务对您的建筑视若珍宝。这就是为什么每天我们全球约31000名服务专家可以24小时保障您的设备平稳运行。我们提供全方位的服务，您可以联系24小时客户服务中心，获得集中化的备件发送和专门的全天服务支持。

令改造更简单

购买奥的斯扶梯意味着当产品需要升级时，我们的团队可以为您提供个性化的现代化更新方案，在满足您工期和预算的同时，尽可能降低施工造成的影响。

将数据转化为行动

作为较早使用大数据和预测分析以改善产品性能的电梯公司之一，我们是掌握前沿技术的专家。我们的数字化生态系统使用物联网和移动工具，在问题发生前进行预测和诊断。所有这些都提前为您考虑，致力于提供舒适的搭乘体验。

信息唾手可得

凭借eService客户入口和移动app，您可以24小时即时在线获得扶梯系统的重要信息。不论通过电脑、平板还是移动设备，您都可以看到性能数据、召修电话记录和交易发票。

更高标准

在奥的斯，为安全考虑，我们的目标不仅仅是满足国标。这就是我们为什么要提供丰富的安全装置，以避免夹脚、溜梯和其他安全风险的发生。您可以在otis.com或您的销售代表处了解我们所有的标准和选配的安全装置。

01. 防静电毛刷
02. 梳齿板安全装置
03. 地板安全开关
04. 扶手带入口保护装置
05. 梯级链滚轮监控装置
06. 梯级链断裂保护装置
07. 梯级丢失检测装置
08. 扶手带断裂保护装置
09. 紧急制停开关
10. 止推导轨安全装置
11. 裙板安全装置
12. 扶手带速度监控装置
13. 防逆转保护装置
14. 超速保护装置
15. 电机过热保护装置
16. 附加制动器

14.
13.
15.
16.
12.
11.
01.
10.
09.
06.
02.
04.
05.
07.
08.
03.

为您的建筑
量身定制

我们的产品在梯级、扶手带和栏杆等方面都有着极为丰富的可选配置，可以与任何建筑或项目完美融合，并相得益彰。

扶手带

黑色　红色　米色　蓝色　法国灰　绿色　炭黑色

扶手带入口

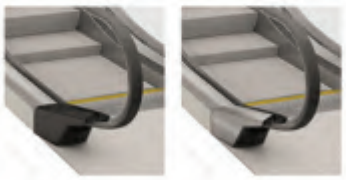

黑色喷涂　发纹不锈钢

盖板

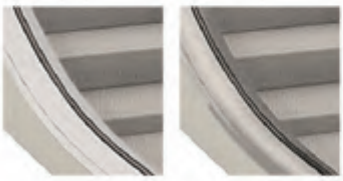

银灰色喷涂　发纹不锈钢

裙板

碳钢含黑色低摩擦喷涂　发纹不锈钢含透明低摩擦喷涂

梯级

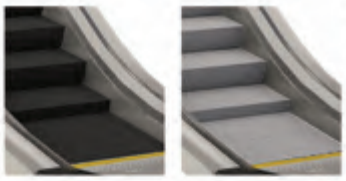

黑色不锈钢　银灰色铝合金　原色铝合金
*可提供黄色分界线

玻璃护栏

透明　超白　烟灰　古铜　绿色

扶手照明

蓝色　绿色
*另可提供白、红和黄色

裙板照明

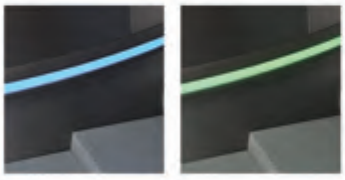

蓝色　绿色

梯级下照明

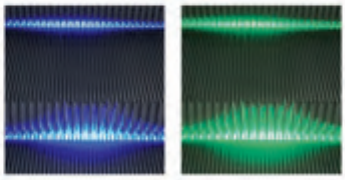

蓝色　绿色

梳齿照明

蓝色　绿色

您可以随时感受智能化的奥的斯扶梯设计工具的魅力，更加便捷地体验个性化定制的材料、照明、美学以及其他选项。

定制化设计您的扶梯，就在otis.com

Link 30°规格

最大提升高度：13米/倾角：30°/速度：0.5米/秒

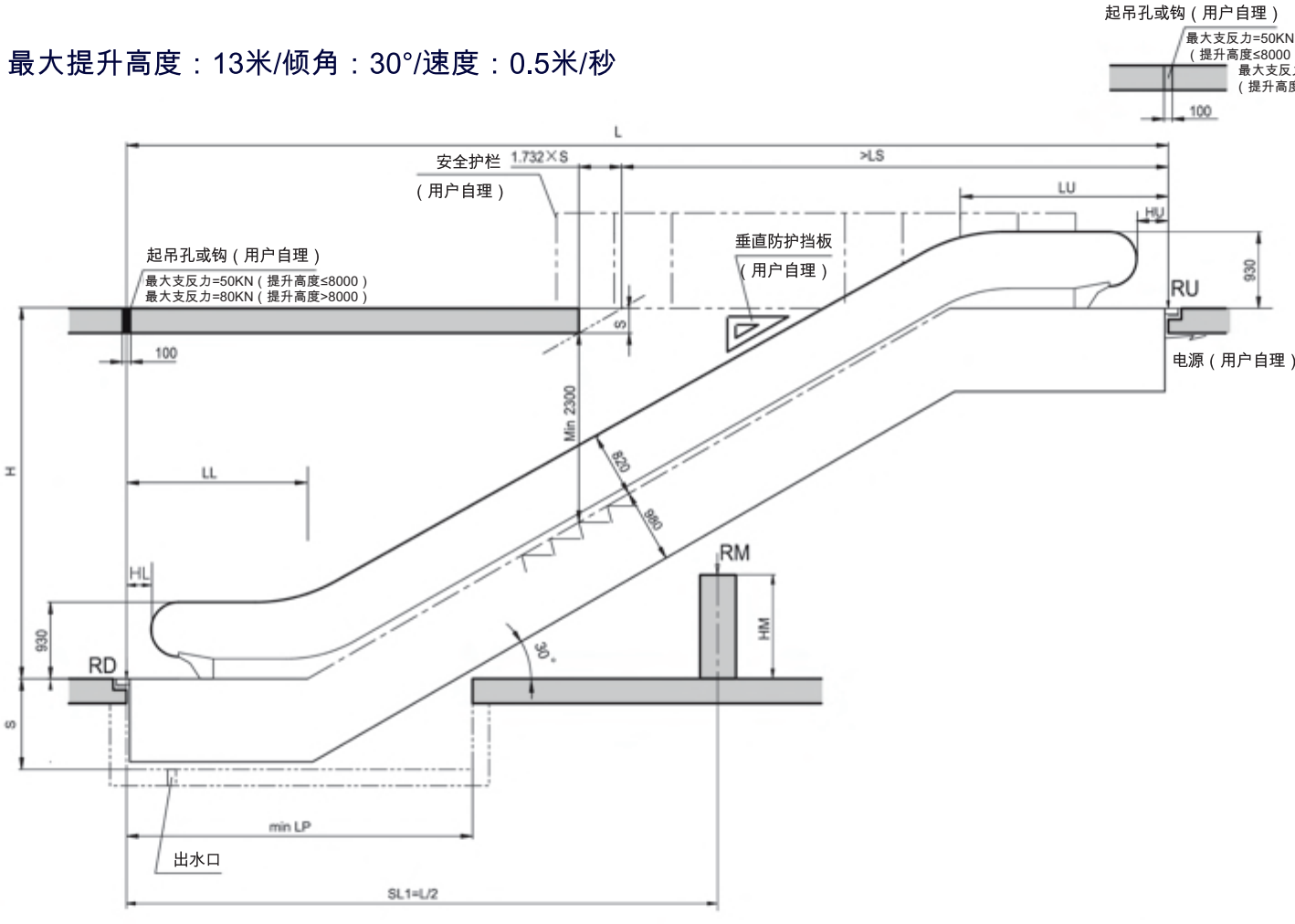

提升高度H (mm)	梯级宽度 A (mm)	跨距L (mm)	Min LP (mm)	LU (mm)	LL (mm)	LS (mm)	HU* (mm)	HL* (mm)	RU (kN)	RD (kN)	RM (kN)
H<=6000 当2平梯时	1000	1.732H+4698	4350	2449	2249	6447	282	282	5.21L+8	5.21L+5	-
	800								4.55L+8	4.55L+5	-
	600	1.732H+5198		2949		6947	782		4.06L+8	4.06L+5	-
6000<H<=8000 当3平梯时	1000	1.732H+5498	4750	2849	2649	6847	282		2.1L+5.6	2.1L+3.6	6L+7
	800								1.94L+5.6	1.94L+3.6	5.34L+7
	600	1.732H+5998		3349		7347	782		1.44L+5.6	1.44L+3.6	4.68L+7
8000<H≤13000 当3平梯时	1000	1.732H+5654		3005		7003	282		2.1L+0.5	2.2L+10.5	6.4L+6.5
	800								1.8L+0.5	1.9L+10.5	5.7L+6.5
	600	1.732H+6154		3505		7503	782		1.6L+0.5	1.7L+10.5	4.9L+6.5

注：相关尺寸可能会由于标准、客户需求或主机/驱动的选择而变化。其可适用于现有扶梯的更换。请联系您的本地奥的斯销售代表获得细节。

*表中的HU和HL适用于930mm栏杆高度
S最小值=1056（室内）和1256（室外）

梯级宽度A (mm)	扶手中心宽度B (mm)	扶梯宽度C (mm)	底坑宽度D (mm)	桁架宽度E (mm)
1000	1247	1540	1620	1500
800	1044	1340	1420	1297
600	841	1140	1220	1094

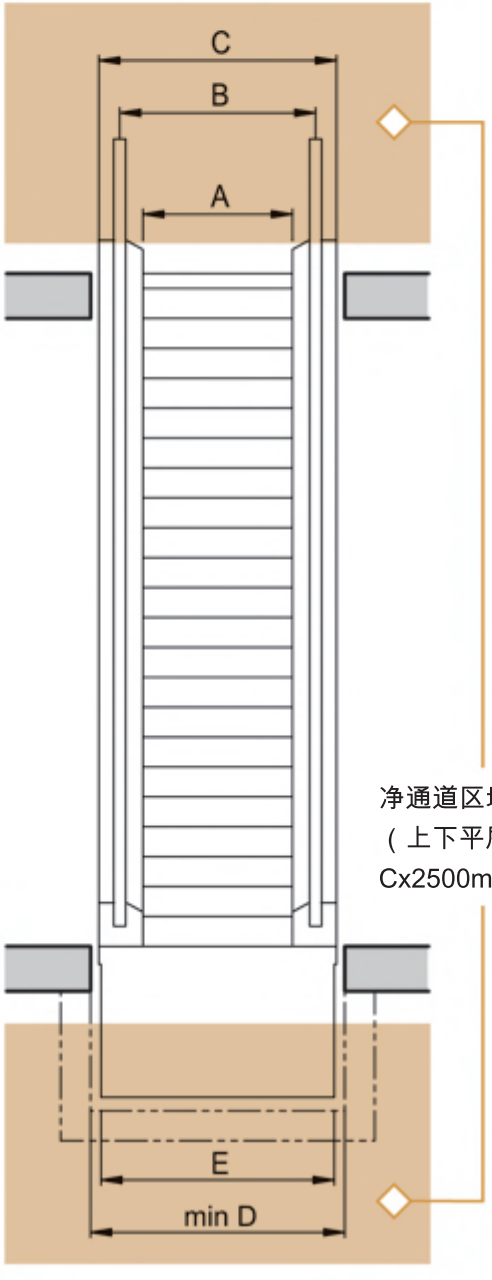

净通道区域
（上下平层）：
Cx2500mm或2Cx2000mm

钢板支撑
（上下平层标准配置）

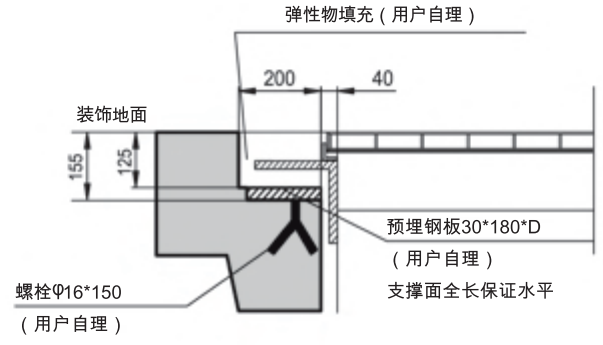

支撑细节（对称）

减震支撑（选配）
（上下平层可选配置）

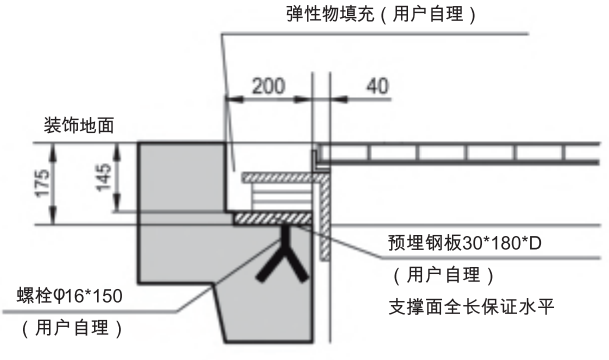

支撑细节（对称）

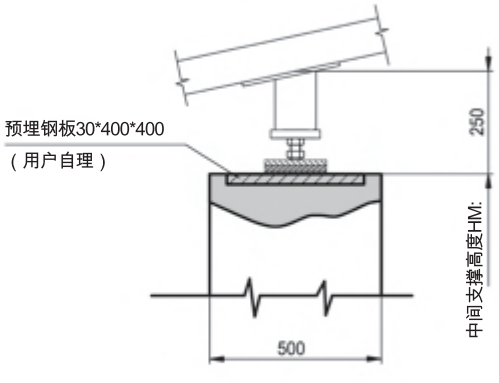

中间支撑
（当L>15.24m时需要）

中间支撑的位置位于跨距的中心

中间支撑的高度：

当6000<H≤13000,

HM = (SL1-2649) x tan30° - (980/cos30°) - 250

当H<=6000,

HM = (SL1-2249) x tan30° - (980/cos30°) - 250

Link 35°规格

最大提升高度：6米/倾角：35°/速度：0.5米/秒

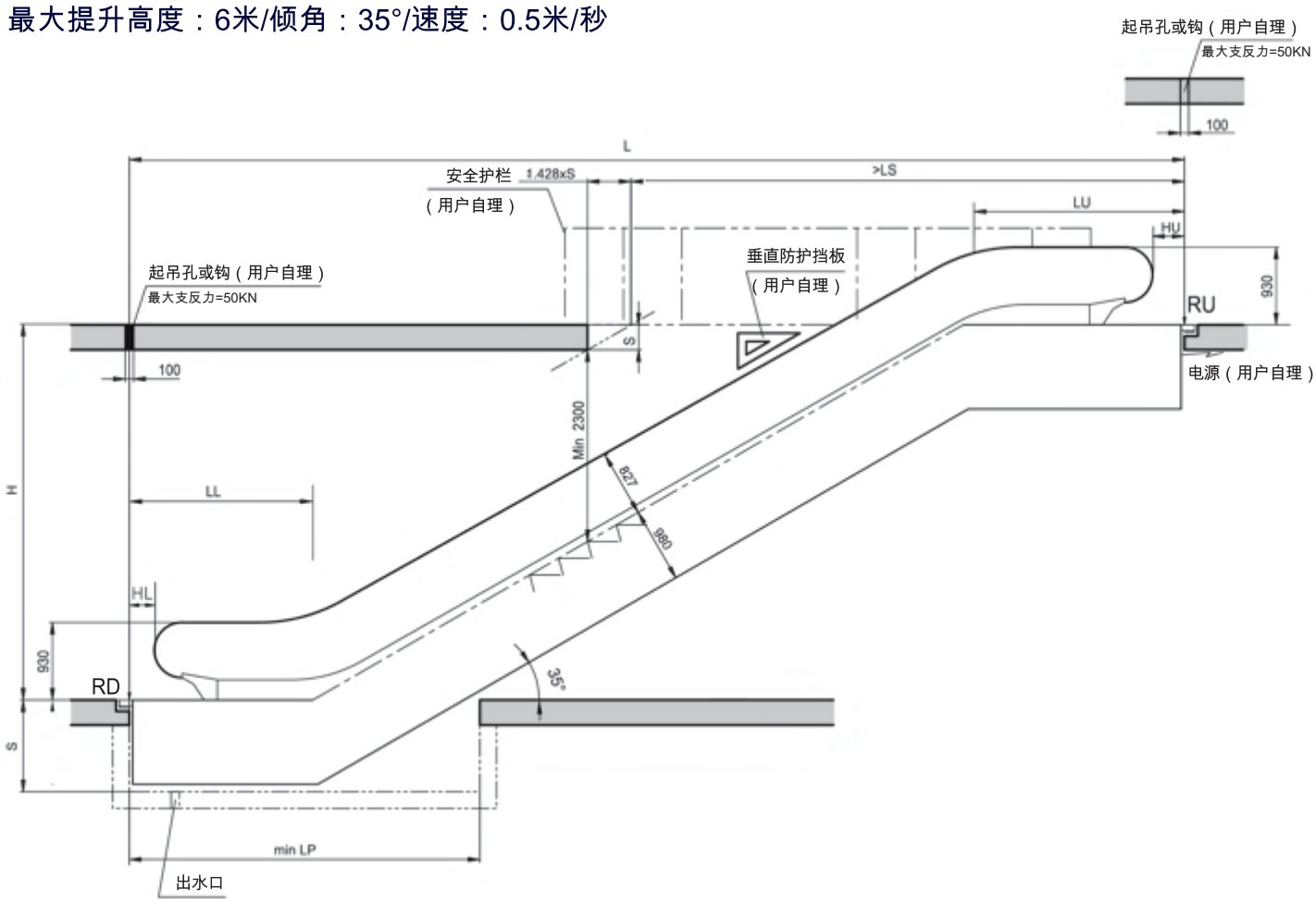

梯级宽度H (mm)	梯级宽度 A (mm)	跨距L (mm)	Min LP (mm)	LU (mm)	LL (mm)	LS (mm)	HU* (mm)	HL* (mm)	RU (kN)	RD (kN)
H<=6000 当2平梯时	1000	1.428H+4793	4200	2477	2316	5812	282	282	5.21L+8	5.21L+5
	800								4.55L+8	4.55L+5
	600	1.428H+5293		2977		6312	782		4.06L+8	4.06L+5

注：相关尺寸可能会由于标准、客户需求或主机/驱动的选择而变化。其可适用于现有扶梯的更换。请联系您的本地奥的斯销售代表获得细节。

*表中的HU和HL适用于930mm栏杆高度
S最小值=1056（室内）和1256（室外）

梯级宽度A (mm)	扶手中心宽度B (mm)	扶梯宽度C (mm)	底坑宽度D (mm)	桁架宽度E (mm)
1000	1247	1540	1620	1500
800	1044	1340	1420	1297
600	841	1140	1220	1094

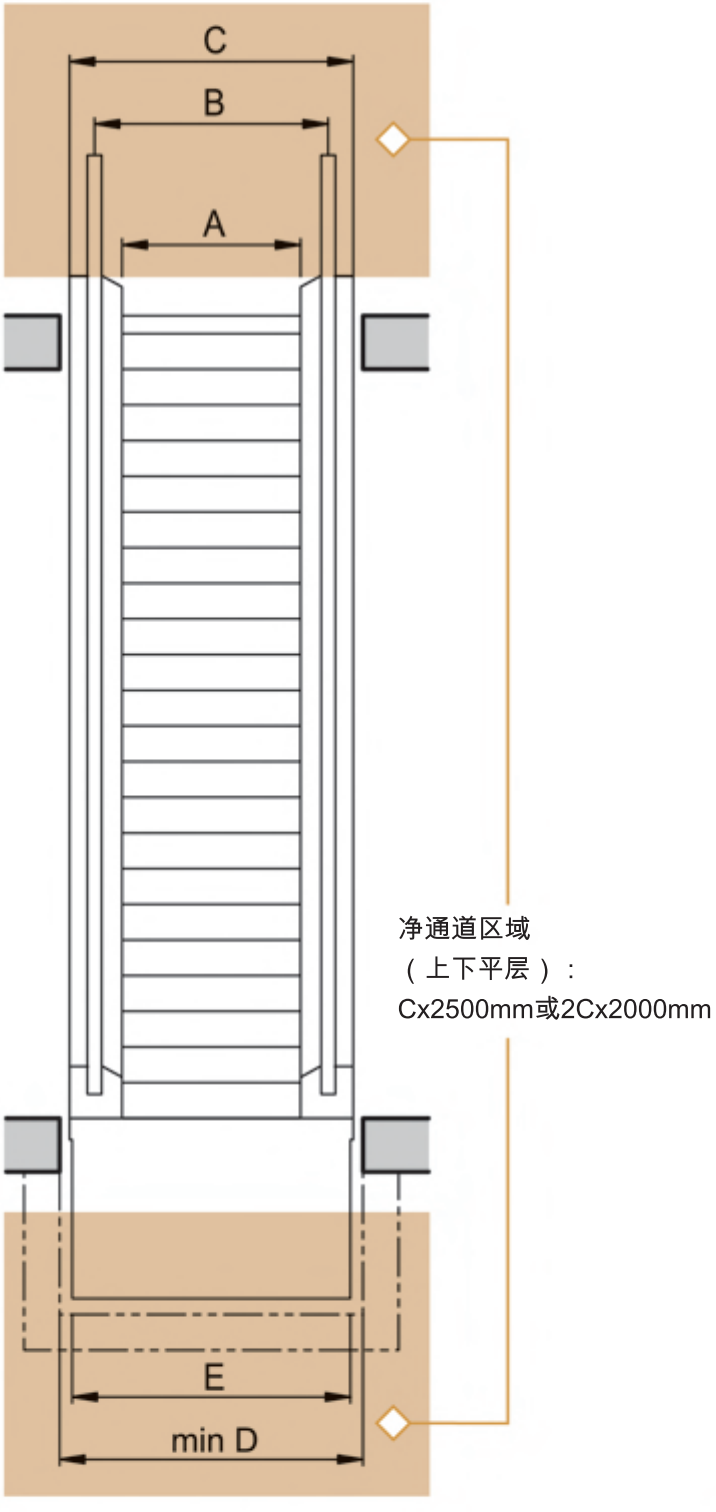

净通道区域
（上下平层）：
Cx2500mm或2Cx2000mm

钢板支撑
（上下平层标准配置）

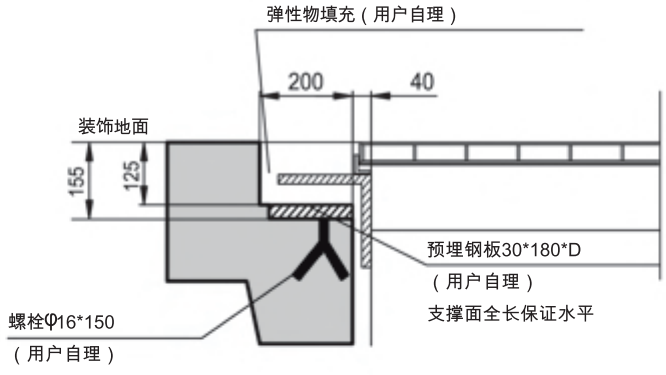

支撑细节（对称）

减震支撑（选配）
（上下平层可选配置）

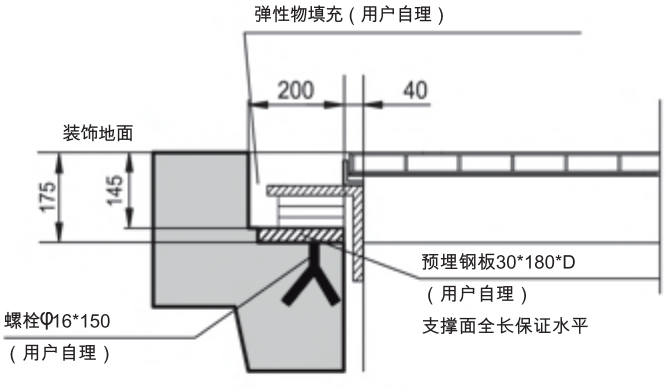

支撑细节（对称）

我们一起
让世界与众不同

从时尚的商场到繁忙的城市中心，你可以在世界各地著名的标志性建筑中发现奥的斯扶梯的身影。我们会在您独一无二的项目中运用我们丰富的经验。奥的斯可以帮助您在建筑中规划和安装合适的扶梯系统，并制定优化的维修保养计划，确保您的设施平稳运行。我们相信不仅您的客人和租户可以拥有奇妙的体验，您也一样。

Link扶梯可搭配其他奥的斯产品

Gen3™
针对住宅和商用建筑的高性能电梯产品系列

自动人行道
针对超市、商场和机场的时尚可靠的人行道产品系列

SkyRise®电梯
奥的斯顶级高速电梯产品

关于奥的斯

奥的斯是全球知名的电梯和自动扶梯制造商、安装和服务提供商，每天运送乘客约20亿人次，维保电梯和电扶梯210多万台，数量在行业内位居前列。在世界各地诸多知名的地标建筑、交通枢纽、商厦和住宅等，都可以看到奥的斯电梯的身影。奥的斯总部位于美国康涅狄格州，全球员工约70,000人，其中包括约41,000名维保工程师，致力于满足全球200多个国家和地区的客户和乘客需求。

www.otis.com
CHN-002(0622)
© 2022 Otis Elevator Company

OTIS